決勝トーナメント

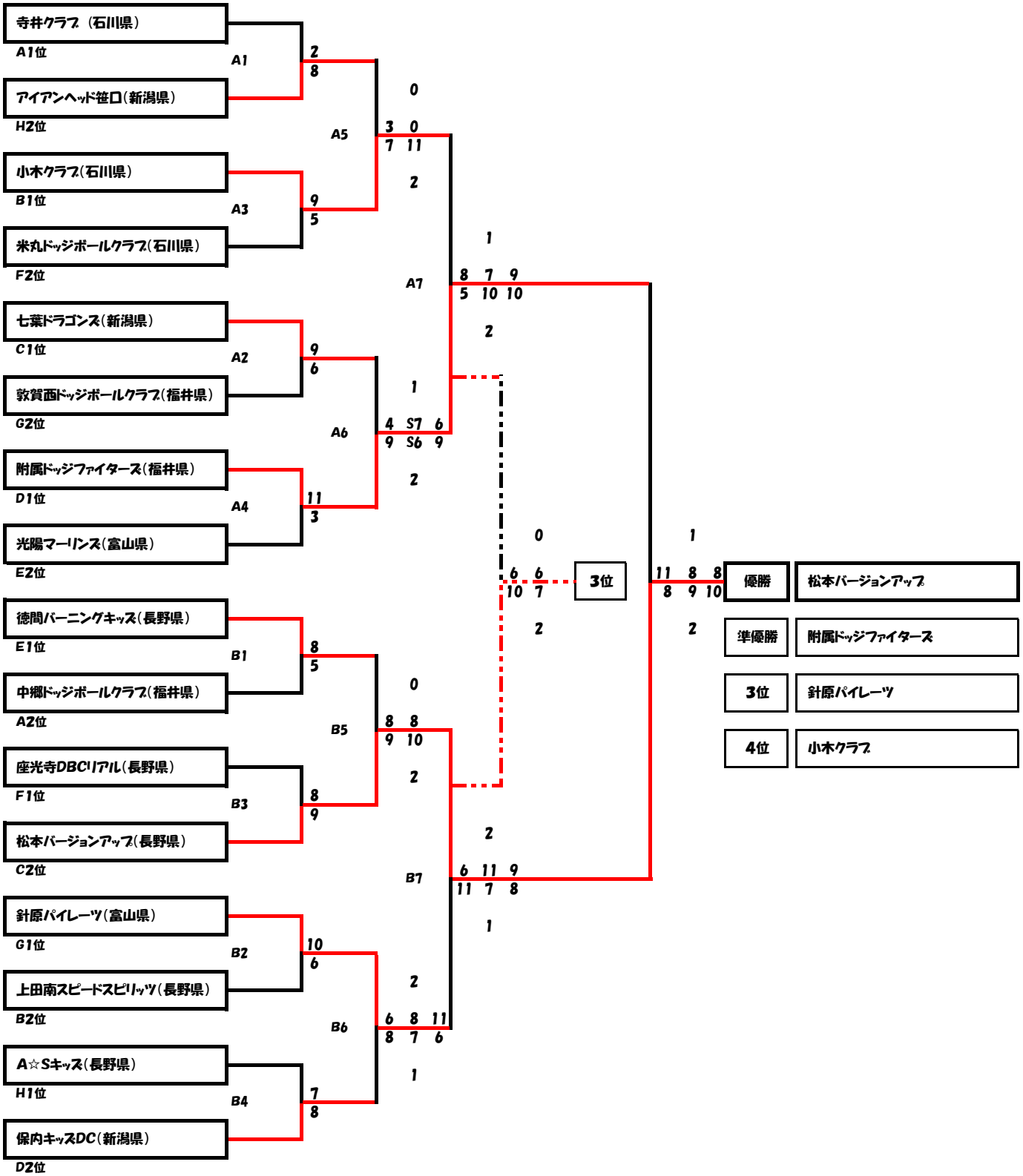
寺井クラブ（石川県）
A1位
アイアンヘッド笹口(新潟県)
H2位
小木クラブ(石川県)
B1位
米丸ドッジボールクラブ(石川県)
F2位
七葉ドラゴンズ(新潟県)
C1位
敦賀西ドッジボールクラブ(福井県)
G2位
附属ドッジファイターズ(福井県)
D1位
光陽マーリンズ(富山県)
E2位
徳間バーニングキッズ(長野県)
E1位
中郷ドッジボールクラブ(福井県)
A2位
座光寺DBCリアル(長野県)
F1位
松本バージョンアップ(長野県)
C2位
針原パイレーツ(富山県)
G1位
上田南スピードスピリッツ(長野県)
B2位
A☆Sキッズ(長野県)
H1位
保内キッズDC(新潟県)
D2位
A1
A3
A2
A4
B1
B3
B2
B4
A5
A6
B5
B6
A7
B7
S7
S6
3位
優勝
松本バージョンアップ
準優勝
附属ドッジファイターズ
3位
針原パイレーツ
4位
小木クラブ